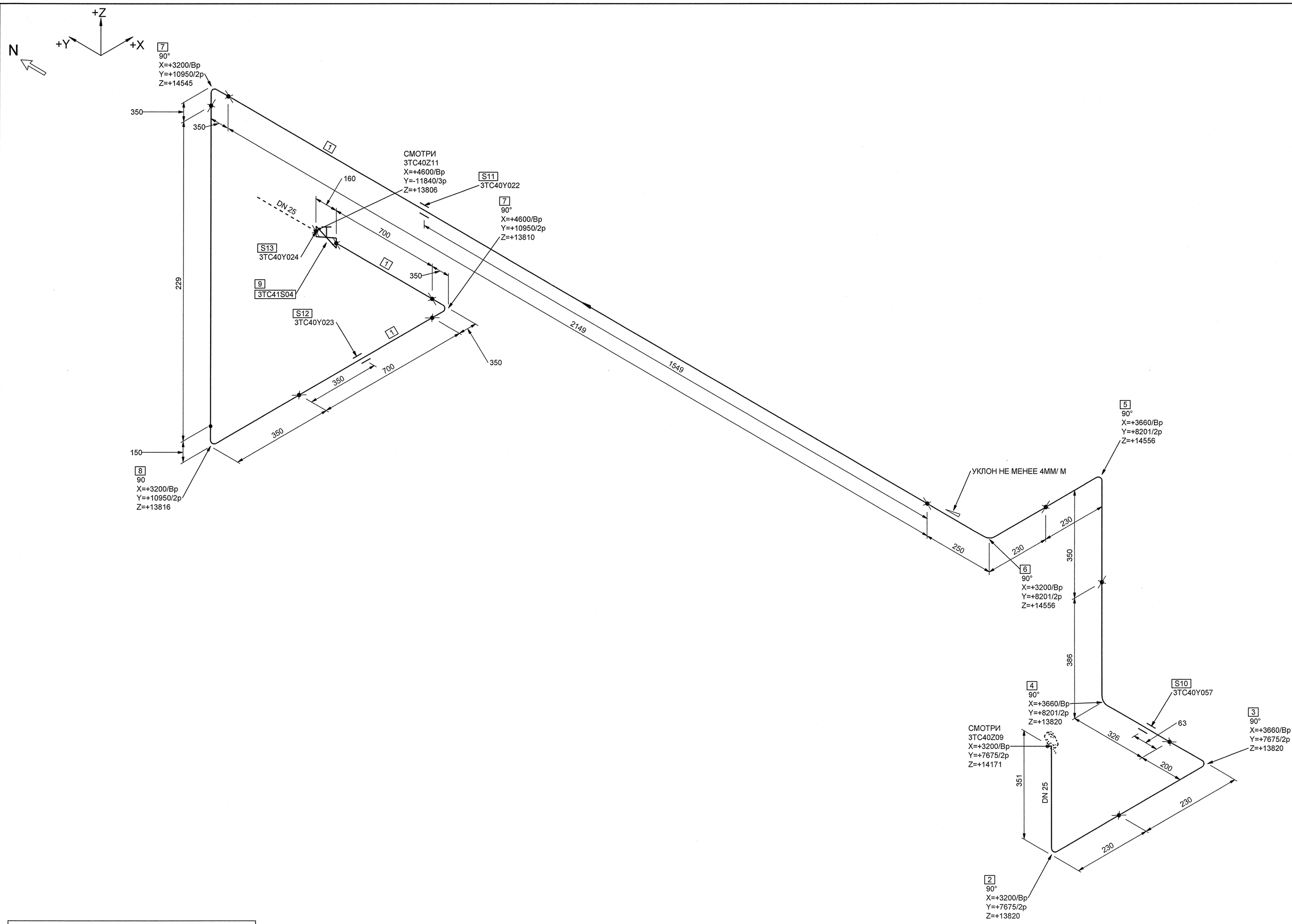

МОНТАЖНЫЕ ЭЛЕМЕНТЫ

ПОЗ	НАИМЕНОВАНИЕ	КОЛ	МАТЕРИАЛ	МАССА ЕД-ЦЫ, КГ
1	ТУ 14-3Р-197-2001 ТРУБА 32х3,5	3.549 М	08Х18Н10Т ТУ 14-3Р-197-2001	2.47
2	БК-1997670 ТРУБА ГНУТАЯ 90°-32х3,5-201х80-517 - R150	1	08Х18Н10Т ТУ 14-3Р-197-2001	1.277
3	БК-1997685 ТРУБА ГНУТАЯ 90°-32х3,5-80х50-366 - R150	1	08Х18Н10Т ТУ 14-3Р-197-2001	0.904
4	БК-1997740 ТРУБА ГНУТАЯ 90°-32х3,5-176х236-648 - R150	1	08Х18Н10Т ТУ 14-3Р-197-2001	1.601
5	БК-1997684 ТРУБА ГНУТАЯ 90°-32х3,5-80х200-516 - R150	1	08Х18Н10Т ТУ 14-3Р-197-2001	1.275
6	БК-1997661 ТРУБА ГНУТАЯ 90°-32х3,5-100х80-416 - R150	1	08Х18Н10Т ТУ 14-3Р-197-2001	1.028
7	20 ОСТ 24.125.03-89 ОТВОД 90°-32х3,5-200х200-636 - R150	2	08Х18Н10Т ТУ 14-3Р-197-2001	1.57
8	БК-1997744 ТРУБА ГНУТАЯ 90°-32х3,5-200х230-666 - R150	1	08Х18Н10Т ТУ 14-3Р-197-2001	1.645
9	А10121-0200-25 2BIIa ТУ 422-21-52/08 КЛАПАН ЗАПОРНЫЙ СИЛЬФОННЫЙ С РУКОЯТКОЙ С ПАТРУБКАМИ ПОД ПРИВАРКУ DN 25 Рр 18,0 МПа Тр 350°С НЕРЖАВЕЮЩАЯ СТАЛЬ	1	СБОРНЫЙ	14.70
10	3TC40Y057 ОПОРА СКОЛЬЗЯЩАЯ	1		-
11	3TC40Y022 ОПОРА НЕПОДВИЖНАЯ	1		-
12	3TC40Y023 ОПОРА СКОЛЬЗЯЩАЯ НАПРАВЛЯЮЩАЯ	1		-
13	3TC40Y024 ОПОРА СКОЛЬЗЯЩАЯ	1		-

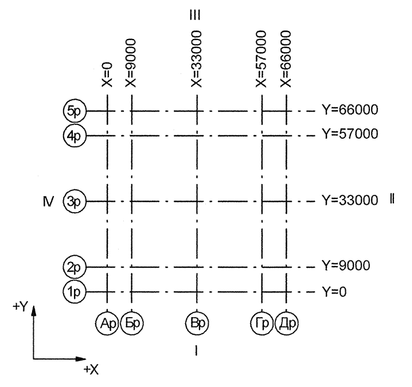

Номер трубопровода - I
Подведомственность - ПНАЭГ 7-008-89
Классификационное обозначение по НП-001-97 - 2Н
Группа по ПНАЭГ 7-008-89 - С
Класс безопасности по НП-001-97 - 2
Категория сейсмостойкости по НП-031-01 - I
Рабочие параметры: Рр= 17.64 МПа, tр=350°С
Параметры гидроиспытания: Рг=24.50 МПа, t не менее 5°С
Среда- Теплоноситель I контура

3TG11Z01 01		3	DN 100	Z+ 2700 X+ 175 Y- 2775	3TG11W01/N1				S8 3TG11Y01/PT-997				3TG11J01/ ТГ-235
Код блока	Трубопроводы проектируемые	Позиция детали	Условный проход	Координаты элементов в здании	Код оборудования/ Номер патрубка	Шов заводской	Шов монтажный	Резьбовое соединение	Позиция опоры Код опоры / код проходки	Направление среды	Переход	Штуцер	Код герметичной проходки/ код проходки

ДОПОЛНИТЕЛЬНЫЕ ПОДПИСИ

Инв. N подл. R3.03733.1.0.13 | Подп. и дата | Взам. инв. N

АРХИВНЫЙ ЭКЗЕМПЛЯР

Инв. № подл. R3.03733.1.0.13
Лист 111

Изм.	Кол.уч.	Лист	№ док.	Подпись	Дата
Инж. 2к.		Сидоренко			21.05
Пров. инж. 2к.		Спучевская			21.05
Пров.вед.инж.		Махотина			21.05
Нач. гр.		Жубрев			21.05
Н.контр.		Красноярев			25.05

R3.TC10.3072.013.01.00.081

Ростовская АЭС Блок 3

Реакторное отделение
Герметичная часть
Трубопроводы байпасной очистки воды I контура
Рр больше 2.2 МПа

Стадия	Лист	Листов
Р	1	1

Изометрический чертеж
3TC40Z10

ОАО "НИАЭП" 2012

Формат А1